SWERECO

Sprängskiss

Toalettförhöjning StaplaLätt

Art nr 144202

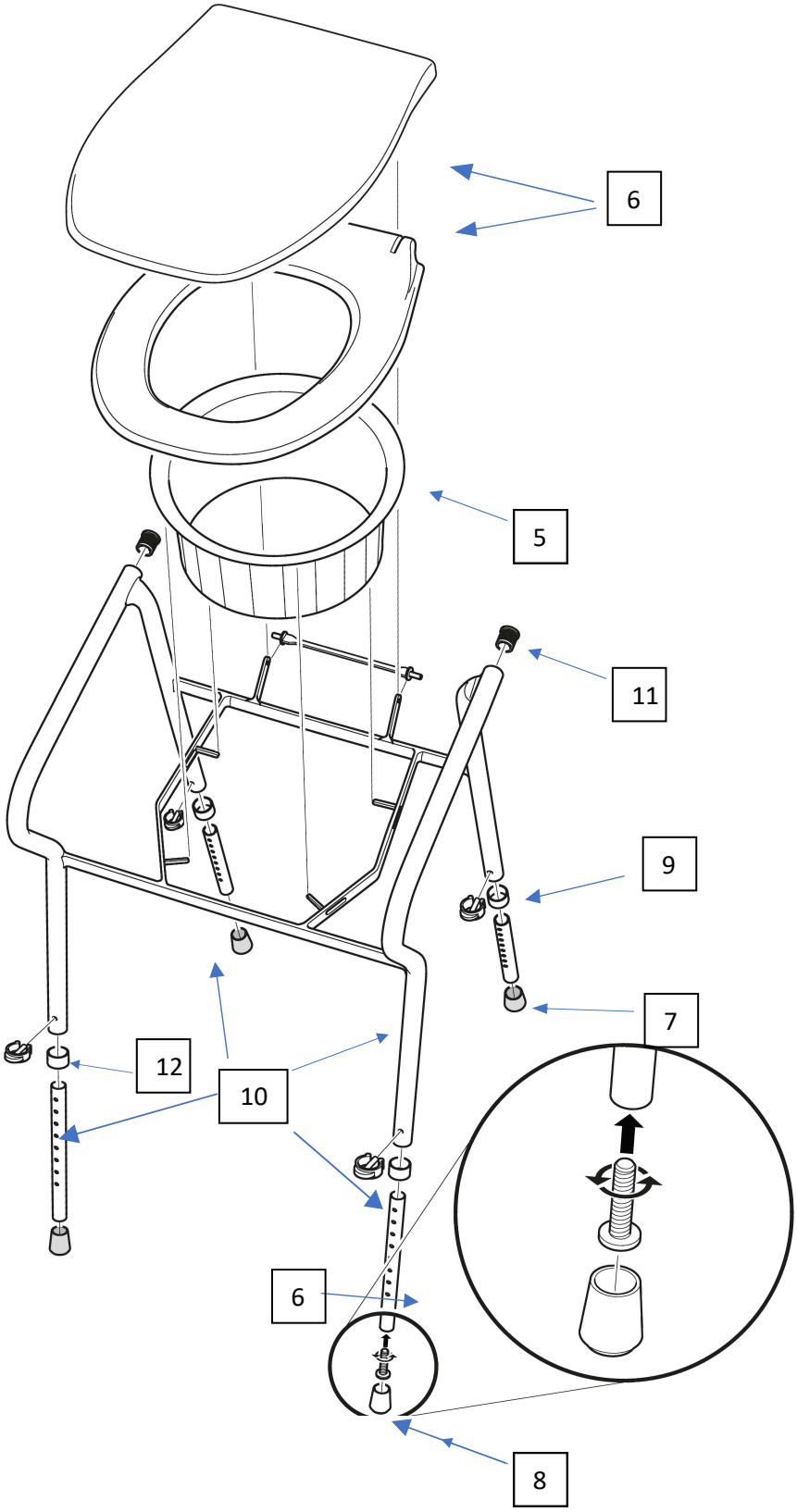

1.	Art nr 144785	Lockstödsband
2.	Art nr 144210	Mjuksits
3.	Art nr 144755	Hink
4.	Art nr 144760	Hink med handtag
5.	Art nr 144750	Stänkskydd
6.	Art nr 14420206	Toasits med lock
7.	Art nr 120700	Stödfot 21-22 mm, grå
8.	Art nr 120701	Stödfot 21-22 mm, vit
9.	Art nr 14420213	Clips 25 mm
10.	Art nr 14420225-S	Förlängarpåse 4 ben inkl clips och stödfot, StaplaLätt
11.	Art nr 14420212	Ändavslutning 25 mm
12.	Art nr 14420214	Plastknopp utv 25/21

Swereco AB · Vagnvägen 4 · 364 42 Lenhovda · +46 (0)8 5000 5240
www.swereco.com · info@swereco.com